TEREX | FUCHS

ПРЕДВАРИТЕЛЬНО

погрузчик | **эффективная перевалка материала на современных предприятиях переработки вторсырья**

ДВИГАТЕЛЬ	128 кВт
ВЕС	27,5-29 т
ВЫЛЕТ СТРЕЛА	12,6 м 13,7 м

МАШИНА ДЛЯ ВТОРСЫРЬЯ MHL 340

Новая мощная машина высшего класса фирмы TEREX FUCHS

- дизельный двигатель с турбонаддувом мощностью 128 кВт (COM III /TIER III/EPA 000)
- рабочий вес 27,5 – 29 т
- экономичная гидросистема
- высокая грузоподъемность
- мультифункциональный дисплей
- низкий уровень шума

HIGH PERFORMANCE

Maschine kann mit zusätzlichen Arbeitswerkzeugen ausgestattet

ВЫШЕ ДАЛЬШЕ БЫСТРЕЕ

НЕСОМНЕННЫЙ ЛИДЕР НА

МАШИНА, КОТОРАЯ НЕ ПОДВЕДЁТ

В основе успеха - производительность. И именно ее гарантирует MHL 340. В виде высокой грузоподъемности, большого радиуса действия и максимальной рабочей скорости. И все это при рабочих весах от 27,5 до 29 тонн.

НАДЕЖНАЯ УСТОЙЧИВОСТЬ, БОЛЬШОЙ РАДИУС ДЕЙСТВИЯ

Специально для серьезных работ на перевалке вторсырья мы сделали нижнюю тележку шириной в 2,7 м, увеличили опорные цилиндры и короба, что обеспечивает высокую устойчивость даже при больших грузах. За счет оптимизированной кинематики погрузочного приспособления и новой конструкции стрелы достигаются лучшие показатели грузоподъемности по всему радиусу действия, и вы можете выбрать стрелу с вылетом в 12,6 и 13,7 метров.

TEREX | FUCHS

А ПЕРЕВАЛКЕ ВТОРСЫРЬЯ

БЫСТРО И ТОЧНО

Новая двухконтурная гидросистема обладает двойным преимуществом: для ускорения рабочего цикла оптимально используются возможности гидравлики, а гармоничность и плавность управления обеспечивает точность движений при «ювелирных» работах. При этом возможно выполнение одновременных движений рукояти/грейфера и рукояти/стрелы. До минимума сведена теряемая мощность, что позволяет уменьшить расходы топлива и ваши затраты

ПРЕИМУЩЕСТВА МАШИНЫ В ДВУХ СЛОВАХ

- возросшие грузоподъемность и радиус действия за счет более широкой нижней тележки и оптимизированной кинематики подъема
- увеличенный максимальный рабочий вес
- 2х-контурная гидросистема с очень высоким коэффициентом полезного действия и минимальными потерями мощности
- короткие рабочие циклы и комбинационные движения, независимые от поднимаемого груза

ВСЕ В ПОЛЕ ЗРЕНИЯ. ВСЕ ПОД РУКОЙ

ОТЛИЧНОЕ УПРАВЛЕНИЕ

ПРЕИМУЩЕСТВА ДИСПЛЕЯ В ДВУХ СЛОВАХ

- Большой, цветной, легко читаемый
- Комфортабельное меню благодаря однозначным символам и простым текстам
- Быстрое считывание и проецирование данных позволяет быстро реагировать на изменение ситуации и избежать проблем с обслуживанием машины

ВСЕ ДАННЫЕ ПОНЯТНЫМ ЯЗЫКОМ

Наша система управления скажет вам четко и ясно в чем дело. Цветной дисплей с высоким разрешением наглядно и однозначно покажет все важнейшие параметры работы машины. Будь то количество топлива в баке, температура охлаждающей жидкости или масла гидросистемы или иные показатели: благодаря быстрому считыванию все они оперативно выносятся на экран, и вы можете немедленно на них реагировать, избегая проблем с техобслуживанием.

ЭРГОНОМИЧНО И ПРОСТОРНО

Вам не придется вытягивать шею – благодаря большим панорамным стеклам и гидравлически поднимаемой кабине у вас всегда будет отличный обзор. Эргономичное сиденье водителя во всем приспособится к вашим требованиям. Ортопедическое комфортабельное сиденье с пневмоподвеской, поясничной опорой, подлокотниками и подголовником – все это выпускается серийно, также как и кондиционер с автоматической регулировкой и переставляемая рулевая колонка.

ВСЕГДА НА ВЫСОТЕ

НАИЛУЧШИЙ ОБЗОР. НАДЕЖНОЕ РАБОЧЕЕ МЕСТО. РАБОТА БЕЗ НАПРЯЖЕНИЯ

ПРЕИМУЩЕСТВА КАБИНЫ

- Большие панорамные стекла
- Внутри кабины светло и просторно
- Кабина поднимается бесступенчато с помощью гидравлики на высоту до 5,6 м
- Ортопедическое комфортабельное сиденье с пневматической подвеской
- Регулируемая рулевая колонка
- Серийный кондиционер с автоматической регулировкой

ПРОИЗВОДИТЕЛЬНОСТЬ ВОЗРОСЛА

ЭКСПЛУАТАЦИОННЫЕ ЗАТРАТЫ СНИЗИЛИСЬ

ВЫСОКАЯ ПРОИЗВОДИТЕЛЬНОСТЬ – НИЗКИЙ УРОВЕНЬ ШУМА

Сердце MHL 340 - 6-ти-цилиндровый дизельный двигатель Deutz с турбонаддувом мощностью 128 кВт при 2.000 оборотах в минуту. За счет современной системы регулировки по предельной нагрузке вы добьетесь оптимальной производительности при любом числе оборотов. При этом благодаря высокоэффективной звукоизоляции, малошумному насосу, крупногабаритному радиатору и низкооборотному вентилятору ваша машина будет работать тихо и спокойно. Плюс ко всему и экологический момент: по отработанным газам в полном объеме выполнятются все требования норм Tier III (Com III / EPA III). Поэтому машина может работать и в цехах, лишь минимально загрязняя воздух.

ПРЕИМУЩЕСТВА ДВИГАТЕЛЯ В ДВУХ СЛОВАХ

- 6-ти цилиндровый дизельный двигатель Deutz с турбонаддувом развивает мощность в 128 кВт при 2.000 об/мин
- он тих и малотоксичен
- его мощность используется оптимально за счет наличия системы защиты от перегрузки

Abb.

TEREX | FUCHS

СВЕЖИЙ ВЕТЕР. ЧИСТЫЙ ВОЗДУХ. ИДЕАЛЬНЫЕ ТЕМПЕРАТУРЫ.

ПРЕВОСХОДНЫЙ РАБОЧИЙ КЛИМАТ

ВСЕГДА ХОРОШЕЕ ОХЛАЖДЕНИЕ

Раздельная система охлаждения позволяет машине иметь идеальную температуру независимо от места ее эксплуатации, в результате чего она мало изнашивается. Вентилятор масляного радиатора с гидростатическим приводом и термостатным регулятором числа оборотов, а также работающий через муфту водно-воздушный радиатор позволяют добиться оптимального охлаждения, не создавая шума. Таким образом машина может работать при температуре до 50°C.

ПРЕИМУЩЕСТВА НАШЕЙ СИСТЕМЫ ОХЛАЖДЕНИЯ

- возможность работы при температуре воздуха до 50°C
- высокий теплосъем при низком уровне шумообразования
- вентилятор масляного радиатора с гидростатическим приводом
- вентилятор масляного радиатора с термостатным регулятором числа оборотов
- привод вентилятора через муфту на водно-воздушном радиаторе

УЛУЧШЕНА ЗАЩИТА ЭКОЛОГИИ

Для работы в сортировочных цехах опционально машину можно оснастить дополнительным оборудованием для дальнейшей очистки воздуха. Можно установить, например, циклонный предфильтр, фильтрующие коврики и реверсивный вентилятор на системе всасывания воздуха или фильтр-сажеуловитель для выхлопных газов. И не в последнюю очередь - герметичную кабину с избыточным давлением вдыхаемого воздуха для защиты водителя при работе в условиях сильной запыленности.

НАМ НЕЧЕГО СКРЫВАТЬ

Через боковую лесенку и платформу техобслуживания легко подобраться ко всем компонентам, что обеспечивает их хороший обзор и удобное обслуживание. Со стороны днища - простой доступ к водно-воздушному и масляному радиаторам. Солидные кожухи предотвращают попадание грязи на агрегаты во время эксплуатации машины.

НОВЫЕ ВОЗМОЖНОСТИ ЭФФЕ
РАБОТЫ НА ПРЕДПРИЯТИЯХ ВТО

БЕСКОМПРОМИССНАЯ О

TEREX | FUCHS

ЕКТИВНОЙ
ТОРСЫРЬЯ

Я ОРИЕНТАЦИЯ НА ПОКУПАТЕЛЯ

ЛИНИЯ ЗАХВАТА

MHL 340 (серия-D) вылет стрелы 13,7 м

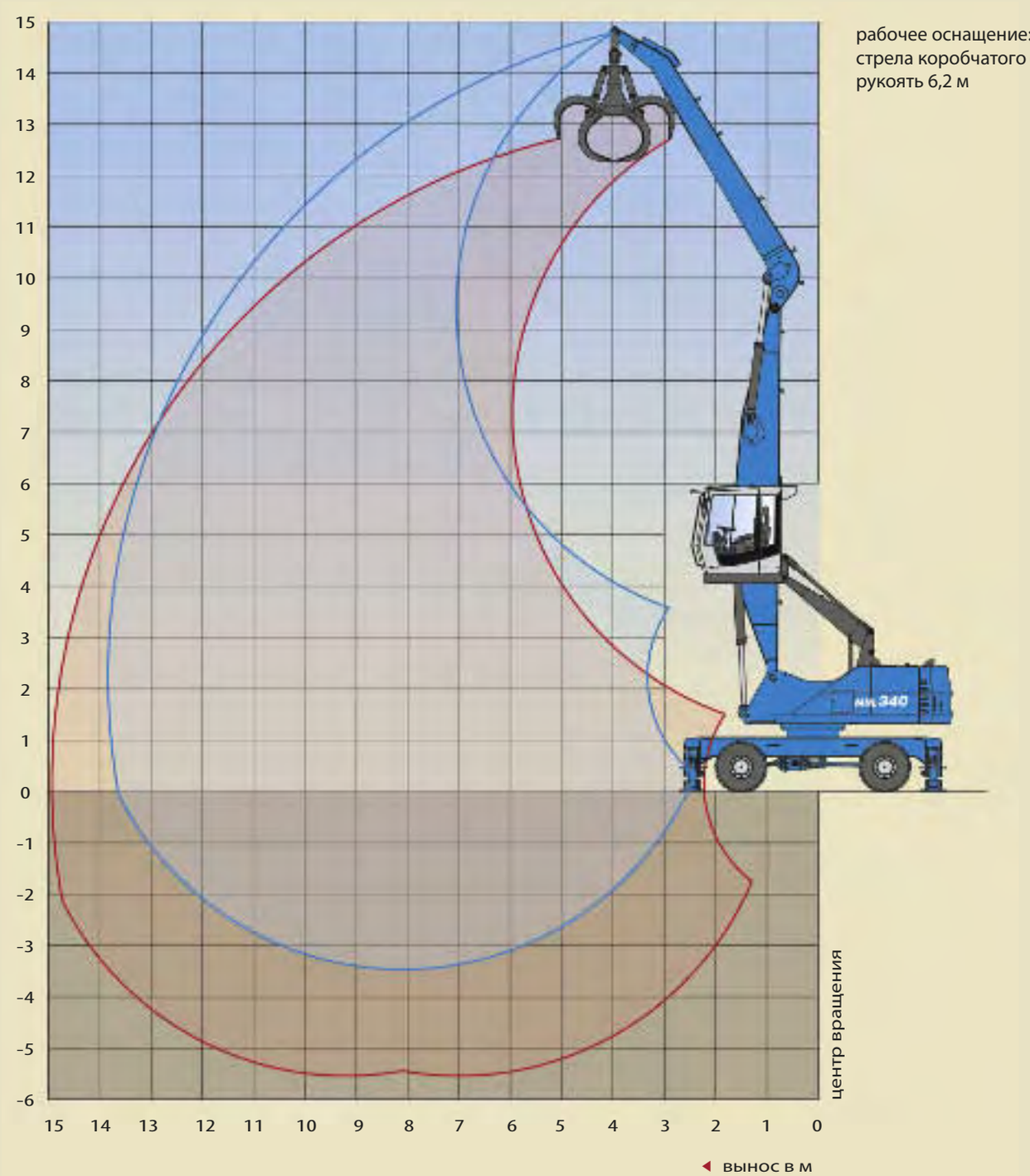

рабочее оснащение:
стрела коробчатого сечения 7,2 м
рукоять 6,2 м

ГРУЗОПОДЪЕМНОСТЬ

MHL 340 (серия-D) вылет стрелы 13,7 м

высота м	нижняя тележка наличие опор	вынос м							
		3	4,5	6	7,5	9	10,5	12	13,5
13,5	без опор			(5,2*)					
	опора на 4 точки			5,2* (5,2*)					
12	без опор				(5,3)	(3,5*)			
	опора на 4 точки				5,4* (5,4*)	3,5* (3,5*)			
10,5	без опор				(5,4)	(3,9)	(2,9)		
	опора на 4 точки				6,4* (6,4*)	5,3* (5,3*)	3,2* (3,2*)		
9	без опор				(5,4)	(3,9)	(2,9)		
	опора на 4 точки				6,8* (6,8*)	5,9 (6,1*)	4,5 (4,9*)		
7,5	без опор				(5,3)	(3,8)	(2,9)	(2,2)	
	опора на 4 точки				6,9* (6,9*)	5,8 (6,1*)	4,5 (5,5*)	3,5 (3,8*)	
6	без опор			(7,4)	(5,1)	(3,7)	(2,8)	(2,2)	
	опора на 4 точки			8,6* (8,6*)	7,3* (7,3*)	5,7 (6,3*)	4,4 (5,4)	3,5 (4,3)	
4,5	без опор			(6,9)	(4,8)	(3,5)	(2,7)	(2,1)	(1,7)
	опора на 4 точки			9,4* (9,4*)	7,4* (7,7*)	5,5 (6,5*)	4,3 (5,3)	3,4 (4,3)	2,4* (2,4*)
3	без опор		(9,8)	(6,3)	(4,4)	(3,3)	(2,6)	(2,0)	(1,6)
	опора на 4 точки		14,2* (14,2*)	10,1 (10,3*)	7,0 (8,1*)	5,3 (6,6*)	4,1 (5,2)	3,3 (4,2)	2,7 (3,1*)
1,5	без опор		(8,5)	(5,6)	(4,1)	(3,1)	(2,4)	(1,9)	(1,6)
	опора на 4 точки		15,1 (15,6*)	9,4 (10,9*)	6,6 (8,4*)	5,0 (6,3)	4,0 (5,0)	3,2 (4,1)	2,7 (3,2*)
0	без опор	(3,1*)	(7,6*)	(5,1)	(3,8)	(2,9)	(2,3)	(1,9)	(1,6)
	опора на 4 точки	3,1* (3,1*)	7,6* (7,6*)	8,8 (10,8*)	6,3 (8,1)	4,8 (6,1)	3,9 (4,9)	3,2 (4,0)	2,7 (2,8*)
-1,5	без опор		(6,7*)	(4,9)	(3,6)	(2,8)	(2,2)	(1,9)	
	опора на 4 точки		6,7* (6,7*)	8,5 (10,0*)	6,1 (7,8*)	4,7 (6,0)	3,8 (4,8)	3,1 (3,8*)	
-3	без опор			(4,8)	(3,5)	(2,7)			
	опора на 4 точки			8,4* (8,4*)	6,0 (6,7*)	4,6 (5,3*)			

Данные приведены в тоннах (t). Давление насоса 355 бар. Согласно нормам ISO 10567 они составляют 75 % от статической опрокидывающей нагрузки или 87 % гидравлической подъемной силы (обозначено *). На ровной и твердой поверхности они действительны для угла поворота в 360°. Данные в скобках (...) действительны для продольного направления нижней тележки. Данные "без опор" действуют для положения над передней или задней осью. Веса установленных погрузочных средств (грейфер, магнит, грузовой крюк и т.д.) необходимо вычесть из данных грузоподъемности. При установке быстросъемников TEREX Fuchs на стреле величины грузоподъемности уменьшаются на 300 кг. Для режима подъема - согласно нормам CE - требуется наличие разрывных муфт на подъемных гидроцилиндрах и сигнального устройства перегрузки.

РЕКОМЕНДОВАННЫЙ РАБОЧИЙ ИНСТРУМЕНТ

грузовое приспособление 13,7 м

грузовой крюк	10 т
многочелюстной грейфер TEREX Fuchs 0,4 м3 3	открытого или полузакр. типа
многочелюстной грейфер TEREX Fuchs 0,6 м3	открытого или полузакр. типа
магнитная плита TEREX Fuchs MP 1350	d=1350мм с магнитной установкой 17 кВт
двухчелюстной грейфер 0,65 м3	плотность сыпучего материала до 1.400 кг/м3
двухчелюстной грейфер 1,0 м3	плотность сыпучего материала до 800 кг/м3

ЛИНИЯ ЗАХВАТА

MHL 340 (серия-D) вылет стрелы 12,6 м

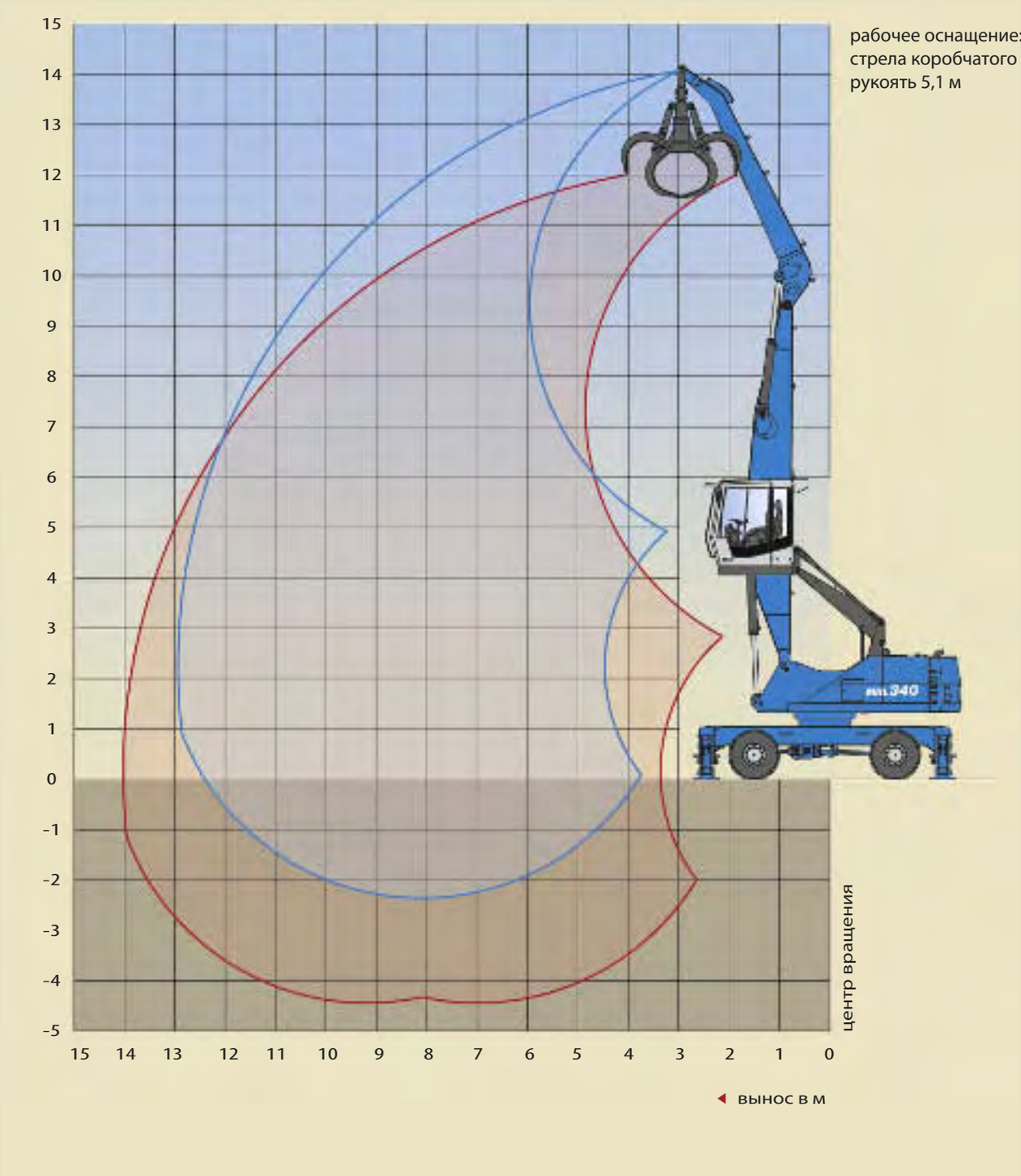

рабочее оснащение:
стрела коробчатого сечения 7,2 м
рукоять 5,1 м

ГРУЗОПОДЪЕМНОСТЬ

MHL 340 (серия-D) вылет стрелы 12,6 м

высота м	нижняя тележка наличие опор	вынос м					
		4,5	6	7,5	9	10,5	12
13,5	без опор	(7,2*)					
	опора на 4 точки	7,2* (7,2*)					
12	без опор		(7,3)	(4,9)			
	опора на 4 точки		7,7* (7,7*)	5,3* (5,3*)			
10,5	без опор		(7,5)	(5,1)	(3,7)		
	опора на 4 точки		8,8* (8,8*)	7,6* (7,6*)	5,4* (5,4*)		
9	без опор		(7,5)	(5,2)	(3,8)	(2,8)	
	опора на 4 точки		8,8* (8,8*)	7,5* (7,5*)	5,7 (6,6*)	4,4 (4,4*)	
7,5	без опор		(7,3)	(5,1)	(3,7)	(2,8)	
	опора на 4 точки		9,0* (9,0*)	7,6* (7,6*)	5,7 (6,6*)	4,4 (5,4)	
6	без опор		(7,0)	(4,9)	(3,6)	(2,8)	(2,2)
	опора на 4 точки		9,6* (9,6*)	7,5 (7,9*)	5,6 (6,7)	4,3 (5,4)	3,5 (4,3*)
4,5	без опор	(10,3)	(6,5)	(4,6)	(3,5)	(2,7)	(2,1)
	опора на 4 точки	14,0* (14,0*)	10,4* (10,4*)	7,2 (8,3*)	5,4 (6,7)	4,2 (5,3)	3,4 (4,3)
3	без опор	(9,0)	(5,9)	(4,3)	(3,3)	(2,6)	(2,1)
	опора на 4 точки	15,7* (15,7*)	9,7 (11,0*)	6,9 (8,6*)	5,2 (6,5)	4,1 (5,2)	3,4 (4,2)
1,5	без опор	(6,1*)	(5,5)	(4,0)	(3,1)	(2,5)	(2,0)
	опора на 4 точки	6,1* (6,1*)	9,2* (11,2*)	6,6 (8,4)	5,0 (6,3)	4,0 (5,1)	3,3 (4,2)
0	без опор	(5,3*)	(5,2)	(3,8)	(3,0)	(2,4)	(2,0)
	опора на 4 точки	5,3* (5,3*)	8,8 (10,6*)	6,3 (8,1*)	4,9 (6,2)	3,9 (4,9)	3,3 (3,9*)
-1,5	без опор		(5,0)	(3,7)	(2,9)	(2,4)	
	опора на 4 точки		8,7 (9,1*)	6,2 (7,3*)	4,8 (5,8*)	3,9 (4,5*)	

Данные приведены в тоннах (t). Давление насоса 355 бар. Согласно нормам ISO 10567 они составляют 75 % от статической опрокидывающей нагрузки или 87 % гидравлической подъемной силы (обозначено *). На ровной и твердой поверхности они действительны для угла поворота в 360°. Данные в скобках (...) действительны для продольного направления нижней тележки. Данные “без опор” действуют для положения над передней или задней осью. Веса установленных погрузочных средств (грейфер, магнит, грузовой крюк и т.д.) необходимо вычесть из данных грузоподъемности. При установке быстросъемников TEREX Fuchs на стреле величины грузоподъемности уменьшаются на 300 кг. Для режима подъема - согласно нормам CE - требуется наличие разрывных муфт на подъемных гидроцилиндрах и сигнального устройства перегрузки.

РЕКОМЕНДОВАННЫЙ РАБОЧИЙ ИНСТРУМЕНТ

грузовое приспособление 12,6 м

грузовой крюк	10 т
многочелюстной грейфер TEREX Fuchs 0,6 м3 3	открытого или полузакр. типа
многочелюстной грейфер TEREX Fuchs 0,8 м3	открытого или полузакр. типа
магнитная плита TEREX Fuchs MP 1250	d=1250мм с магнитной установкой 13 кВт
двухчелюстной грейфер 1,0 м3	плотность сыпучего материала до 1.400 кг/м3
двухчелюстной грейфер 1,4 м3	плотность сыпучего материала до 800 кг/м3

ТЕХНИЧЕСКИЕ ДАННЫЕ

MHL 340 (СЕРИЯ-D)

РАБОЧИЙ ВЕС	
	27,5 т – 29 т
ДИЗЕЛЬНЫЙ ДВИГАТЕЛЬ	
ИЗГОТОВИТЕЛЬ И ТИП	Deutz TCD 2012 L062V РАБОЧИЙ
ТИП КОНСТРУКЦИИ	6-ти-цилиндровый рядный
УПРАВЛЕНИЕ	EMR III
РЕЖИМ РАБОТЫ	4-тактный дизель, непосредственный впрыск Common-Rall, турбонадув, охлаждение наддувочного воздуха
МОЩНОСТЬ	128кВт
НОМИНАЛЬНОЕ ЧИСЛО ОБОРОТОВ	2000 мин
ЛИТРАЖ	6,0 л
СИСТЕМА ОХЛАЖДЕНИЯ	водно-воздушная с термостатной регулировкой числа оборотов вентилятора
НОРМЫ ПО ОГ	COM III и EPA Tier III
ВОЗДУШНЫЙ ФИЛЬТР	двухступенчатый с предохранительным клапаном
ЕМКОСТЬ ТОПЛИВНОГО БАКА	370 л
ЭЛЕКТРООБОРУДОВАНИЕ	
РАБОЧЕЕ НАПРЯЖЕНИЕ	24V
АККУМУЛЯТОР	2x12V / 100Ah / 760A (по EN)
ОСВЕТИТЕЛЬНОЕ ОБОРУДОВАНИЕ	1 фара H3 на рукояти, 1 фара H3 на верхней тележке, 1 фара H3 на днище кабины, габаритные огни и указатели поворота
ПРИВОД ХОДОВОЙ ЧАСТИ	
	гидростатический через бесступенчато регулируемый аксиально-поршневой двигатель с встроенным тормозным краном, 2-х-скоростной коробкой передач, переключаемых под нагрузкой, привод на все колеса
СКОРОСТЬ ДВИЖЕНИЯ 1-ая передача	макс. 5 км/ч
СКОРОСТЬ ДВИЖЕНИЯ 2-ая передача	макс. 20 км/ч
КРУТИЗНА ПОДЪЕМА	макс. 45 %
РАДИУС ПОВОРОТА	8,2 м
ПОВОРОТНЫЙ ПРИВОД	
ПОВОРОТНЫЙ ВЕНЕЦ	с внутренним зацеплением, двурядный сферический
ПРИВОД	3-х-ступенчатый планетарный со встроенным многодисковым тормозом
ОБОРОТЫ ВЕРХНЕЙ ТЕЛЕЖКИ	0-8 мин-1 бесступенчато
ТОРМОЗ ПОВОРОТНОГО МЕХАНИЗМА	электрический
НИЖНЯЯ ТЕЛЕЖКА	
ПЕРЕДНЯЯ ОСЬ	планетарная ведущая со встроенным барабанным тормозом, жестко фиксированная, макс. поворот управляемых колес 27°
ЗАДНЯЯ ОСЬ	планетарная ведущая со встроенным барабанным тормозом, качающаяся с подключаемой блокировкой
ОПОРЫ	4-х-точечные
ШИНЫ	массивные, эластик, 8 шт. 10.00-20

ТОРМОЗА	
РАБОЧИЙ ТОРМОЗ	гидравлическая одноконтурная система воздействует на все 4 пары колес
СТОЯНОЧНЫЙ ТОРМОЗ	с электрическим задействованием, дисковый на трансмиссии ходовой части, воздействует на обе оси
ГИДРОСИСТЕМА	
	гидропривод LINDE для навесных агрегатов с регулировкой по предельной нагрузке и и потока масла в зависимости от нужд потребителя; отдельный масляный радиатор с термостатной -1 регулировкой числа оборотов вентиля- тора; фильтр масла гидросистемы (в бак встроены элементы фильтра с интервалом техобслуживания в 3000 мото-часов); центральная смазочная система
МАКС. ПРОИЗВОДИТЕЛЬНОСТЬ	2 x 320 л/мин
МАКС. РАБОЧЕЕ ДАВЛЕНИЕ	325/355 бар
БАК ДЛЯ МАСЛА ГИДРОСИСТЕМЫ	354 л
КАБИНА ВОДИТЕЛЯ	
	эластичная подвеска, подъем бесступенчатый гидравлический на высоту обзора в 5,60 м, звукоизолирована, с детермальным остеклением, отличный круговой обзор за счет панорамных стекол, лобовое стекло с солнцезащитной шторкой, задвигаемой под крышу кабины, окошко на крыше кабины, сдвижное окно в двери кабины, регулируемая по высоте и наклону рулевая колонка
ОТОПЛЕНИЕ	водяное с бесступенчатой регулировкой температуры и 3-х-ступенчатым вентиля-тором, с 4-мя регулируемыми соплами обогревателя
СИДЕНЬЕ	комфортабельное на пневморессоре со встроенным подголовником, ремень безо-пасности, опора для поясничного отдела позвоночника, по желанию – с отоплением со встроенной функцией кондиционера; позволяет работать без устали за счет универсальных возможностей изменения положения сиденья, наклона спинки и из-менения положения подушки сиденья относительно подлокотников и приборов предварительного усиления
КОНТРОЛЬ	эргономично расположенные неслепящие приборы, мультифункциональный монитор, автоматический контроль, предупреждение о сбое и запоминание соответствующей информации (наприме контроль за давлением в фильтре, подача предупредительного сигнала или отклю чение предварительного усиления, при превышении предельно допустимой температуры в гидросистеме)
КОНДИЦИОНЕР	с автоматической регулировкой
УРОВЕНЬ ШУМА	гарантированный максимальный уровень шума по методике 2000/14 EG Lw(A)=101 dB(A)
ПРЕДОХРАНИТЕЛЬНЫЕ УСТРОЙСТВА	
	при использовании грузоподъёмных устройств согласно EN 474-5
	отключение рабочего орудия при его приближении к кабине;
ВЕДОМСТВЕННАЯ ПРИЁМКА	
	сертификация согласно инструкциям CE

КОМПЛЕКТАЦИЯ
MHL 340 (СЕРИЯ-D)

ДВИГАТЕЛЬ	СЕРИЯ	ОПЦИЯ
турбокомпрессор	●	
охлаждение наддувочного воздуха	●	
электрон. прямой впрыск/Common Rail	●	
автоматика холостого хода	●	
предпусковой подогрев двигателя		●
интерфейс диагностики двигателя	●	
термостатный привод вентилятора	●	

НИЖНЯЯ ТЕЛЕЖКА	СЕРИЯ	ОПЦИЯ
2-х-скоростная коробка передач, переключаемая под нагрузкой	●	
4 точки опоры	●	
раздельное управление 4-мя точками опоры		●
опорные цилиндры со встроенными с обеих сторон запорными клапанами	●	
привод на все колёса	●	
защита поршневых штоков на опорных цилиндрах	●	
опорные лапы 500 x 350	●	
блокировка качающейся задней оси	●	
спецпокраска		●
барабанные тормоза	●	
ящик для инструмента	●	

ВЕРХНЯЯ ТЕЛЕЖКА	СЕРИЯ	ОПЦИЯ
топливозаправочный насос, электр.		●
защита фар		●
крышка отсека техобслуживания с механической блокировкой	●	
отверствия для проведения чистки радиатора, закрывающиеся	●	
раздельная система охлаждения, для внешних температур до 50° C	●	
отдельный масляный радиатор с термостатным приводом вентилятора	●	
центральная система смазки, автоматическая	●	
спецпокраска		●
клапан аварийного слива на топливном баке (в ящике для инструмента)	●	
клапан аварийного слива на баке масла гидросистемы	●	
клапан аварийного слива на водяном радиаторе	●	
клапан аванийного слива на масляном поддоне двигателя	●	
реверсивный вентилятор для радиаторов охлаждения двигателя и гидромасла		●

КАБИНА	СЕРИЯ	ОПЦИЯ
люк на крыше	●	
сиденье на пневморессоре с подго-ловником, ремнем безопастости и опорой для поясничного отдела позвоночника	●	
защитная решетка FOPS		●
решетка для лобового окна / крыши	●	●
выставляемое лобовое окно	●	
небьющееся лобовое стекло (LEXAN)		●
бронированное стекло впереди и сверху		●
система подъёмной кабины	●	
кондиционер	●	
регулируемая по высоте и наклону рулевая колонка	●	
мультифункциональный дисплей	●	
порошковый огнетушитель		●
клеммы для подключения радио		●
радио-кассетник		●
радио-CD		●
проблесковый маячок		●
сдвижное окно в двери кабины	●	
безопасное стекло	●	
отопление сиденья со встроенной функцией кондиционера		●
стояночное отопление		●
стеклоомыватели	●	

ОБОРУДОВАНИЕ	СЕРИЯ	ОПЦИЯ
рабочая фара на днище кабины	●	
рабочая фара на верхней тележке	●	
рабочая фара на рукояти	●	
предразогрев масла гидросистемы		●
отключение рукояти на близком растоянии от кабины	●	
контроль уровня охлаждающей жидкости и масла гидросистемы	●	
противоразрывные муфты для подъемных цилиндров		●
противоразрывные муфты для цилиндров рукояти		●
противоударная защита на пукояти	●	
смазка подвески грейфера через центральную систему смазки	●	
сигнальное предупреждение при перегрузке / отключение при перегрузке		●
фара XENON на рукояти		●
фара XENON на верхней тележке		●
фара XENON на крыше кабины		●
соединительная муфта быстросъемника на рукояти	●	

Terex | Fuchs GmbH
Industriestraße 3
D-76669 Bad Schönborn
Germany

TEL ++49 (0) 72 53 / 84-0
FAX ++49 (0) 72 53 / 8 41 11
EMAIL info@terex-fuchs.de
WEB www.terex-fuchs.de

ГАБАРИТНЫЕ РАЗМЕРЫ

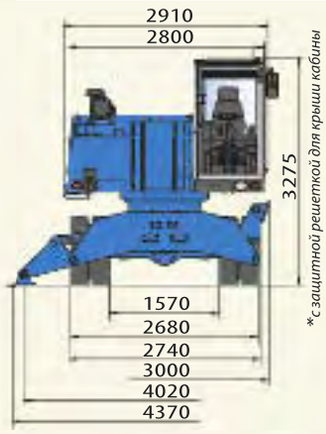

ТРАНСПОРТНЫЕ РАЗМЕРЫ

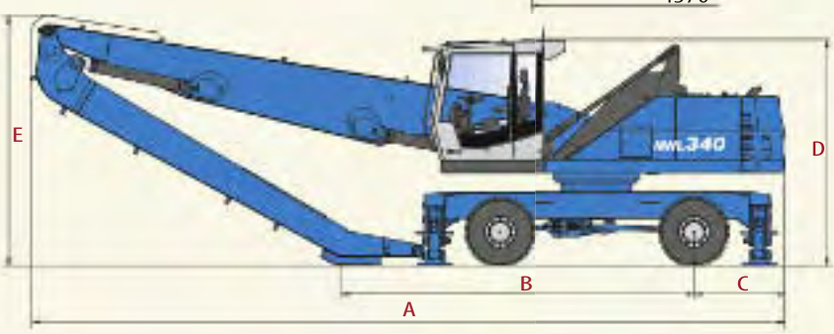

РАЗМЕРЫ	ВЫЛЕТ 12,6 М	ВЫЛЕТ 13,7 М
A	11.000 MM	11.000 MM
B	5.900 MM	5.000 MM
C	1.300 MM	1.300 MM
D	3.275 MM / *3.495 MM	3.275 MM/ *3.495 MM
E	3.250 MM	3.600 MM

*с защитной решеткой для крыши кабины

ДИЛЕР

BLN GROUP
MACHINES | SERVICE | SPARE PARTS | CONSULTING

WWW.BLN-GROUP.RU

Берлин
Телефон 8 1049 30 21 00 23 0
Факс 8 1049 30 21 00 23 12
EMail berlin@bln-group.de

Москва
Телефон 8 495 258 20 90
Факс 8 495 258 20 89
EMail moscow@bln-group.de

Киев
Телефон 8 1038 044 206 24 30
Факс 8 1038 044 206 24 31
EMail ukraine@bln-group.de

MHL 340 (серия D) действительно для машин с № 1300.10.2006.D (1). Напечатано в Германиии. Для получения дополнительной информации свяжитесь с вашим дилером или отделом продаж фирмы TEREX Fuchs. TEREX Fuchs оставляет за собой право постоянного улучшения изделий. Возможны ошибки и изменения в спецификации изделий. Фотоснимки и чертежи служат для иллюстрации. Для надлежащего применения наших машин пользуйтесь соответствующими инструкциями по эксплуатации. Неправильная эксплуатация или неправильное обращение с нашими машинами может привести к тяжелым травмам вплоть до смертельного исхода. Возможны изменения цен и комплектации. Действительны только письменно согласованные условия предоставления гарантий.
TEREX Fuchs не предоставляет никаких гарантий, выходящих за пределы четко согласованных обязательств. Copyright © 2006