TEREX | FUCHS

ПРЕДВАРИТЕЛЬНАЯ ВЕРСИЯ

ТЕХНИЧЕСКИЕ ХАРАКТЕРИСТИКИ И ДАННЫЕ

MHL320 D

МАШИНА ДЛЯ ПЕРЕВАЛКИ ВТОРСЫРЬЯ

ТЕХНИЧЕСКИЕ ДАННЫЕ MHL320 D

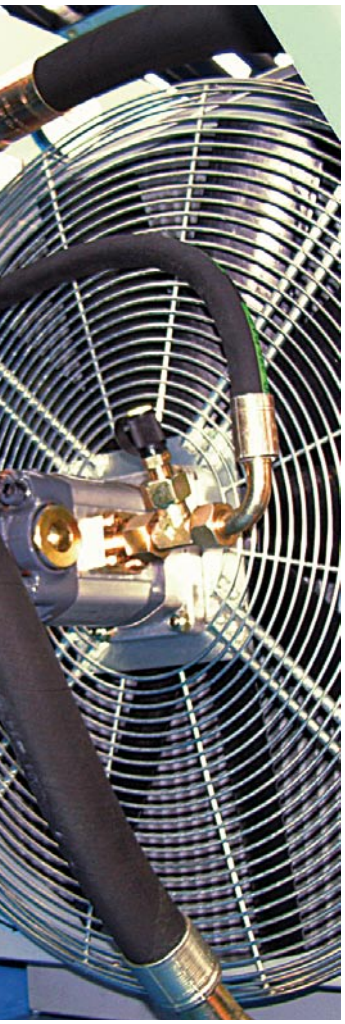

РАБОЧИЙ ВЕС	
	17,8 т - 19 т

ДИЗЕЛЬНЫЙ ДВИГАТЕЛЬ	
ИЗГОТОВИТЕЛЬ И МОДЕЛЬ	Deutz TCD 2012 L04 2V
ТИП ДВИГАТЕЛЯ	4-цилиндровый рядный дизель
СИСТЕМА УПРАВЛЕНИЯ	Эл. система упр. двигателем EMR III
КОНСТРУКЦИЯ ДВИГАТЕЛЯ	4-тактный дизель, топливная система непосредственного впрыска Common Rail, турбонаддув, охлаждение нагнетаемого воздуха
МОЩНОСТЬ ДВИГАТЕЛЯ	85 кВт
НОМИНАЛЬНОЕ ЧИСЛО ОБОРОТОВ	2000 мин$^{-1}$
ОБЪЕМ ДВИГАТЕЛЯ	4038 cm^3
СИСТЕМА ОХЛАЖДЕНИЯ	Водно-воздушное охлаждение с термостатической регулировкой числа оборотов
НОРМЫ ТОКСИЧНОСТИ	COM III и EPA Tier III
ВОЗДУШНЫЙ ФИЛЬТР	Двухступенчатый фильтр с предохранительным клапаном
ТОПЛИВНЫЙ БАК (ПОЛЕЗНАЯ ЕМКОСТЬ)	300 л

ЭЛЕКТРООБОРУДОВАНИЕ	
РАБОЧЕЕ НАПРЯЖЕНИЕ	24 В
АККУМУЛЯТОР	2 x 12 В / 100 Ач / 850 А (по нормам ЕС)
СИСТЕМА ОСВЕЩЕНИЯ	1 прожектор H3 на верхней тележке, 1 прожектор H3 на днище кабины, задние габаритные огни и указатели поворота
ОПЦИЯ	Генераторная установка

ПРИВОД ХОДОВОЙ ЧАСТИ	
	Гидростатический привод ходовой части через аксиально-поршневой мотор с бесступенчатой регулировкой, со встроенным прямым тормозным клапаном, 2-х-ступенчатая коробка передач, полный привод
СКОРОСТЬ ДВИЖЕНИЯ 1-я ПЕРЕДАЧА	5 км/ч
СКОРОСТЬ ДВИЖЕНИЯ 2-я ПЕРЕДАЧА	20 км/ч
ПРЕДЕЛЬНЫЙ УГОЛ ПОДЪЕМА	макс 55%
РАДИУС РАЗВОРОТА	7,0 м

ПРИВОД ПОВОРОТНОГО МЕХАНИЗМА	
ПОВОРОТНЫЙ КРУГ	С внутренним зацеплением, двухрядный шарикоподшипниковый поворотный круг
ПРИВОД	Двухступенчатый планетарный со встроенным многодисковым тормозом
СКОРОСТЬ ВРАЩЕНИЯ ПЛАТФОРМЫ	0 - 8 мин$^{-1}$
ТОРМОЗ ПОВОРОТНОГО МЕХАНИЗМА	С электроприводом

ХОДОВАЯ ТЕЛЕЖКА	
ПЕРЕДНЯЯ ОСЬ	Планетарная ведущая ось со встроенным барабанным тормозом, жестко закрепленная, макс. поворот колес 30°
ЗАДНЯЯ ОСЬ	Планетарная ведущая со встроенным барабанным тормозом, качающаяся, с подключаемой блокировкой качания
ВАРИАНТЫ ОПОР	4-точечная опора, 2-точечная опора с опорным щитом
ШИНЫ	Пневматические шины Solideal размером 9.00-20

ТОРМОЗА	
РАБОЧИЙ ТОРМОЗ	Гидравлически управляемая одноконтурная тормозная система, действующая на все 4 пары колеса (барабанные тормоза)
СТОЯНОЧНЫЙ ТОРМОЗ	Электрический дисковый тормоз на трансмиссии ходовой части, действующий на обе оси

ГИДРАВЛИЧЕСКАЯ СИСТЕМА

	Гидропривод навесных агрегатов REXROTH с опциональной регулировкой по предельной нагрузке и с управлением потоком топлива с целью его экономии. Отдельный масляный радиатор с термостатической регулировкой числа оборотов вентилятора. Масляный фильтр гидросистемы: встроенные в гидробак элементы фильтра с интервалом техобслуживания в 3000 моточасов. Центральная смазочная система
МАКС. ПРОИЗВОДИТЕЛЬНОСТЬ	290 л / мин
МАКС. РАБОЧЕЕ ДАВЛЕНИЕ	320 / 360 бар
МАСЛЯНЫЙ БАК ГИДРОСИСТЕМЫ	300 л

КАБИНА ВОДИТЕЛЯ

	Кабина: упругая подвеска, бесступенчатое поднятие с помощью гидравлики на высоту обзора до 5,20 м, с шумоизоляцией, теплоизолирующим застеклением кабины и панорамными окнами для лучшего кругового обзора, лобовое стекло с закручивающимися жалюзи, поднимающимися под крышу кабины, смотровой люк в крыше кабины, задвижные стекла в двери кабины, рулевая колонка, регулируемая по высоте и наклону
ОТОПЛЕНИЕ	Водяное с бесступенчатой регулировкой температуры и 3-х-ступенчатым вентилятором, 4 регулируемых сопла для стеклоразмораживания
КРЕСЛО ВОДИТЕЛЯ	Комфортабельное кресло с механической рессорной подвеской с интегрированным подголовником, ремнем безопасности и опорой для поясничного отдела позвоночника, по желанию – с обогревом сиденья и с интегрированным кондиционером. Обеспечивает водителю возможность работать, не уставая, за счет универсальных возможностей изменения положения и угла наклона сиденья, изменения положения подушки по отношению к подлокотникам и органам управления погрузчиком
КОНТРОЛЬ	Эргономично расположенные неслепящие приборы, многофункциональный монитор, автоматический контроль, предупреждение о сбое и сохранение соответствующей информации, например, контроль давления в фильтре с подачей предупредительного сигнала и отключение органов управления, выключение рабочих функций при превышении предельных значений температуры масла гидросистемы
КОНДИЦИОНЕР	Климат-контроль

ПРЕДОХРАНИТЕЛЬНЫЕ УСТРОЙСТВА

	При использовании грузоподъемных устройств согласно EN 474-5
	Для защиты кабины – отключение движения при приближении к ней

ВЕДОМСТВЕННАЯ ПРИЕМКА

	Сертификация согласно инструкциям CE

ОСНАЩЕНИЕ MHL320 D

ДВИГАТЕЛЬ	СЕРИЯ	ОПЦИЯ
Турбокомпрессор на ОГ	●	
Охлаждение наддувочного воздуха	●	
Электрон. непосредственный впрыск Common Rail	●	
Автоматика холостого хода	●	
Предпусковой подогрев двигателя		●
Интерфейс диагностики двигателя	●	
Термостатический привод вентилятора	●	

ХОДОВАЯ ТЕЛЕЖКА	СЕРИЯ	ОПЦИЯ
2-х-скоростная коробка передач	●	
2-х-скоростная переключаемая под нагрузкой коробка передач		●
4-х-точечная опора	●	
2-х-точечная опора и опорный щит		●
4-х-точечная опора с раздельным управлением		●
Опорные цилиндры со встроенными двусторонними запорными клапанами	●	
Полный привод	●	
Защита поршневого штока опорного цилиндра	●	
Блокировка качающейся задней оси	●	
Грейдерный отвал (щит) в дополнение к 4-х-точечной опоре		●
Спецпокраска		●
Барабанные тормоза	●	
Сплошные резиновые шины размером 9.00 - 20 с промежуточными кольцами		●
Ящик для инструмента на нижней тележке		●

ВЕРХНЯЯ ПЛАТФОРМА	СЕРИЯ	ОПЦИЯ
Топливозаправочный насос, электр.		●
Защита фар		●
Крышка отсека /люк техобслуживания, с упругим стопором с механической блокировкой	●	
Отверстия для чистки радиатора, закрывающиеся	●	
Раздельная система охлаждения для работы при температурах окружающего воздуха до 50° С	●	
Отдельный масляный радиатор с термостатическим приводом вентилятора	●	
Центральная автоматическая смазочная система	●	
Система предупреждения при движении задним ходом		●
Спецпокраска		●
Клапан аварийного слива на дизельном баке (поставляется в ящике с инструментом)	●	
Клапан аварийного слива на баке гидравлического масла	●	
Клапан аварийного слива на жидкостном радиаторе	●	
Клапан аварийного слива на масляном поддоне двигателя	●	
Реверсивный вентилятор для радиаторов охлаждения двигателя и гидромасла		●
Ящик для инструмента (маленький) на верхней платформе	●	

КАБИНА	СЕРИЯ	ОПЦИЯ
Люк на крыше, откидной	●	
Кресло водителя с механической рессорной подвеской	●	
Сиденье на пневморессоре с подголовником, ремнем безопасности и опорой для поясничного отдела позвоночника		●
Защитная решетка согласно FOPS		●
Защитная решетка для лобового стекла / люка крыши		●
Лобовое стекло, откидное	●	
Небъющееся лобовое стекло (стеклопластик LEXAN)		●
Бронированное стекло спереди и сверху		●
Подъемная система кабины	●	
Кондиционер	●	
Рулевая колонка, наклоняемая и регулируемая по наклону и высоте	●	
Многофункциональный монитор	●	
Порошковый огнетушитель		●
Подготовка под радиоприемник (12 В)		●
Автомагнитола		●
Авторадио с CD проигрывателем		●
Проблесковый маячок		●
Сдвижное окно в двери кабины	●	
Безопасное стекло	●	
Обогрев сиденья с помощью интегрированного кондиционера		●
Стояночное отопление		●
Стеклоочистители	●	
Система защиты от пыли		●
Защитная вентиляция кабины		●

ОСНАЩЕНИЕ	СЕРИЯ	ОПЦИЯ
Рабочий прожектор на днище кабины	●	
Рабочий прожектор на верхней платформе	●	
Рабочий прожектор на рукояти		●
Регулировка по предельной нагрузке		●
Предварительный подогрев гидромасла		●
Отключение движения рукояти вблизи кабины	●	
Контроль уровня охлаждающей воды и гидромасла	●	
Предохранитель от разрыва трубопроводов подъемных цилиндров		●
Предохранитель от разрыва трубопроводов цилиндров рукояти		●
Противоударная защита на рукояти	●	
Смазка подвески грейфера через центральную систему смазки	●	
Сигнальное предупреждение / отключение при перегрузке		●
Прожектор XENON на рукояти		●
Прожектор XENON на верхней платформе		●
Прожектор XENON на крыше кабины		●
Соединительная муфта быстросъемника на рукояти	●	
Соединительная муфта запорного элемента шаровых кранов		●
Система фильтров инструмента		●

ГАБАРИТЫ

MHL320 D
с 2-х-точечной опорой и с опорным щитом

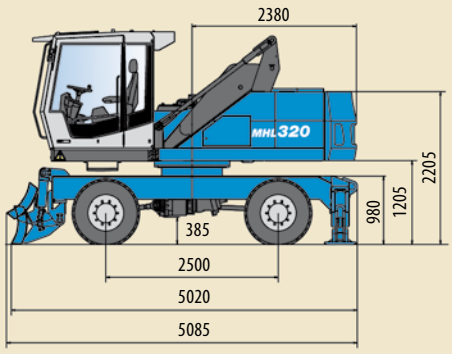

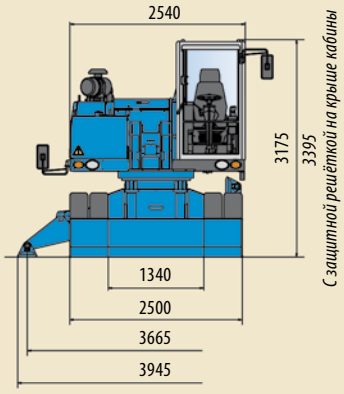

MHL320 D
с 4-х-точечной опорой

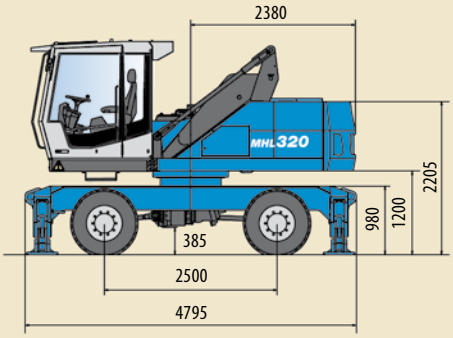

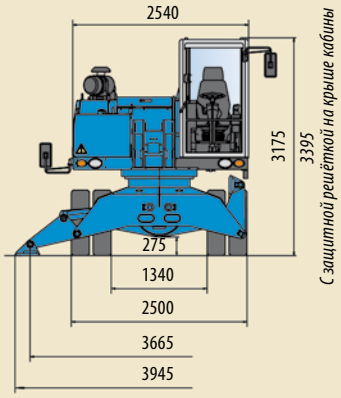

MHL320 D
Транспортные размеры с погрузочной рукоятью

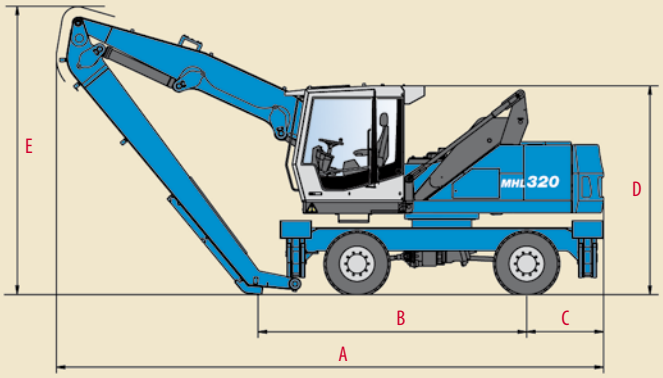

MHL320 D
Транспортные размеры с универсальной погрузочной рукоятью

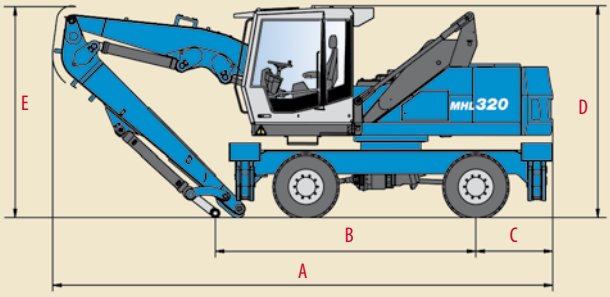

РАЗМЕРЫ	ВЫНОС 8,5 м	ВЫНОС 9,5 м	ВЫНОС 10,4 м	ВЫНОС 8,2 м (с УПР)	ВЫНОС 9,2 м (с УПР)
A	7.200 мм	8.350 мм	8.060 мм	7.360 мм	8.410 мм
B	3.650 мм	4.680 мм	3.960 мм	3.835 мм	4.365 мм
C	1.135 мм	1.135 мм	1.135 мм	1.135 мм	1.135 мм
D	3.175 мм / *3.395 мм	3.175 мм / *3.395 мм**	3.175 мм / *3.395 мм**	3.175 мм / *3.395 мм**	3.175 мм / *3.395 мм**
E	3.800 мм	3.240 мм	4.240 мм	3.095 мм	2.675 мм

**С защитной решёткой на крыше кабины*

ЛИНИЯ ЗАХВАТА/ТАБЛИЦА ГРУЗОПОДЪЕМНОСТИ MHL320 D

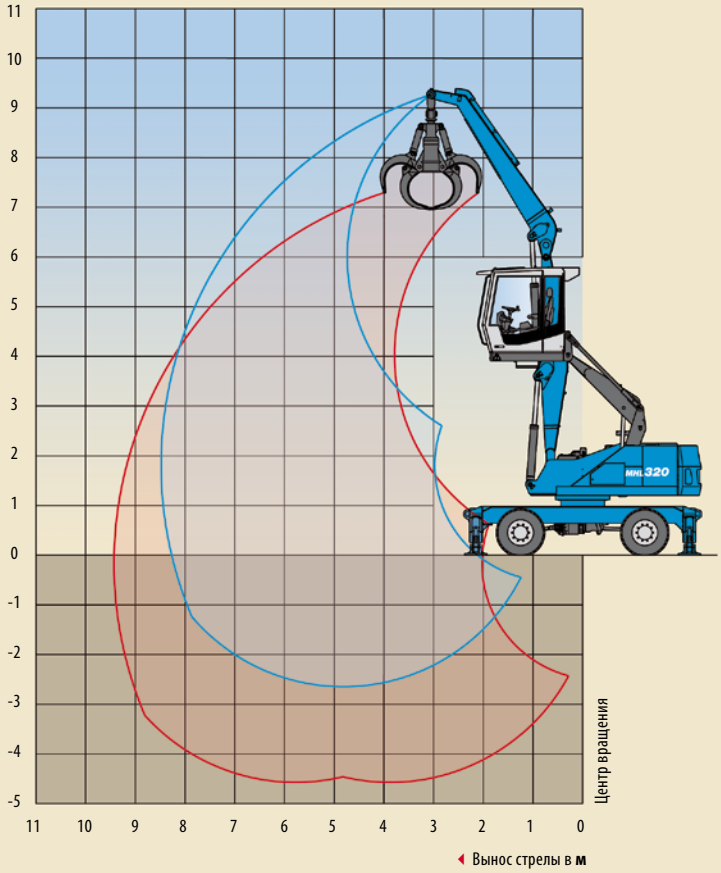

Вынос 8,5 м
с погрузочной рукоятью

Рабочее оснащение:
стрела коробчатого сечения 4,2 м;
погрузочная рукоять 4,0 м;
многочелюстной грейфер

РЕКОМЕНДУЕМОЕ НАВЕСНОЕ ОБОРУДОВАНИЕ	
ГРУЗОВОЙ КРЮК	10 т
МНОГОЧЕЛЮСТНОЙ ГРЕЙФЕР TEREX® FUCHS 0,4 м³	Открытые или полузакрытые челюсти
МНОГОЧЕЛЮСТНОЙ ГРЕЙФЕР TEREX® FUCHS 0,6 м³	Открытые или полузакрытые челюсти
ГРЕЙФЕР ДЛЯ ЛЕГКОВЕСНЫХ ГРУЗОВ 0,8 м³	В зависимости от плотности сыпучего материала
МАГНИТ	Магнитная плита/шайба Terex® Fuchs

ВЫСОТА в м	ОПОРЫ НИЖНЕЙ ТЕЛЕЖКИ	ВЫЛЕТ СТРЕЛЫ в м			
		3	4,5	6	7,5
7,5	без опоры		(6,2*)	(4,1)	
	4-точечн. опора		6,2* (6,2*)	4,5* (4,5*)	
	2-точечн. опора и опорный щит		6,2* (6,2*)	4,5* (4,5*)	
6	без опоры			(4,1)	
	4-точечн. опора			5,4* (5,4*)	
	2-точечн. опора и опорный щит			5,4* (5,4*)	
4,5	без опоры		(6,2*)	(4,1)	(2,9)
	4-точечн. опора		6,2* (6,2*)	5,5* (5,5*)	4,6 (4,8*)
	2-точечн. опора и опорный щит		6,2* (6,2*)	5,4 (5,5*)	3,7 (4,8*)
3	без опоры		(6,2)	(4,0)	(2,9)
	4-точечн. опора		7,2* (7,2*)	5,8* (5,8*)	4,5 (4,8*)
	2-точечн. опора и опорный щит		7,2* (7,2*)	5,2 (5,8*)	3,7 (4,8*)
1,5	без опоры	(11,0)	(5,9)	(3,9)	(2,8)
	4-точечн. опора	13,5* (13,5*)	8,4* (8,4*)	6,2* (6,2*)	4,5 (4,7*)
	2-точечн. опора и опорный щит	13,5* (13,5*)	7,8 (8,4*)	5,0 (6,2*)	3,6 (4,7*)
0	без опоры	(5,0)	(5,6)	(3,8)	(2,8)
	4-точечн. опора	8,5* (8,5*)	8,7* (8,7*)	6,1* (6,1*)	4,4* (4,4*)
	2-точечн. опора и опорный щит	8,5* (8,5*)	7,5 (8,7*)	4,9 (6,1*)	3,6 (4,4*)
-1,5	без опоры	(8,0*)	(5,5)	(3,7)	(2,8)
	4-точечн. опора	8,0* (8,0*)	7,6* (7,6*)	5,2* (5,2*)	3,2* (3,2*)
	2-точечн. опора и опорный щит	8,0* (8,0*)	7,4 (7,6*)	4,9 (5,2*)	3,2* (3,2*)

Грузоподъемность приведена в тоннах (т). Давление насоса 360 бар. Согласно нормам ISO 10567 они составляют 75% от статической опрокидывающей нагрузки и 87% гидравлической подъемной силы (обозначено *). На ровной и твердой поверхности они действительны для угла поворота в 360°. Данные (...) действительны при продольном расположении стрелы относительно ходовой тележки. Значения, указанные в графе «без опоры», действительны над передней и задней осью. Вес дополнительных погрузочных средств (грейфера, магнита, грузовых крюков и т.д.) необходимо вычесть из данных грузоподъемности. Для эксплуатации подъемного механизма согласно нормам CE необходимы предохранители от разрыва труб на подъемных гидроцилиндрах и сигнальное устройство перегрузки.

ЛИНИЯ ЗАХВАТА/ТАБЛИЦА ГРУЗОПОДЪЕМНОСТИ MHL320 D

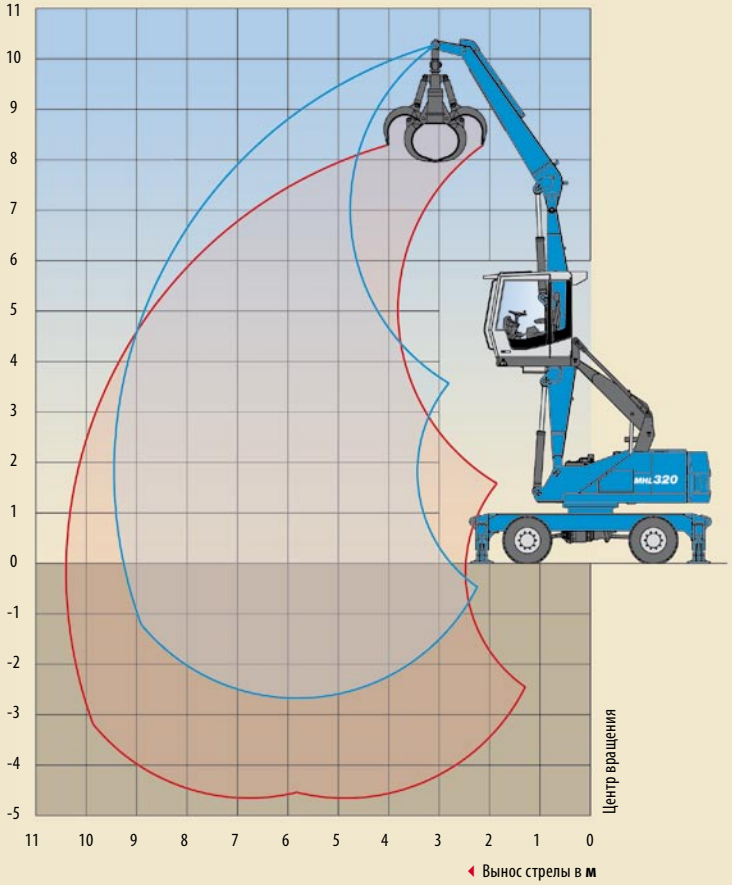

Вынос 9,5 м с погрузочной рукоятью

Рабочее оснащение:
стрела коробчатого сечения 5,2 м;
погрузочная рукоять 4,0 м;
многочелюстной грейфер

РЕКОМЕНДУЕМОЕ НАВЕСНОЕ ОБОРУДОВАНИЕ	
ГРУЗОВОЙ КРЮК	10 т
МНОГОЧЕЛЮСТНОЙ ГРЕЙФЕР TEREX® FUCHS 0,4 м³	Открытые или полузакрытые челюсти
ГРЕЙФЕР ДЛЯ ЛЕГКОВЕСНЫХ ГРУЗОВ 0,6 м³	В зависимости от плотности сыпучего материала
МАГНИТ	Магнитная плита/шайба Terex® Fuchs

ВЫСОТА в м	ОПОРЫ НИЖНЕЙ ТЕЛЕЖКИ	ВЫЛЕТ СТРЕЛЫ в м			
		4,5	6	7,5	9
9	без опоры	(6,5*)			
	4-точечн. опора	6,5* (6,5*)			
	2-точечн. опора и опорный щит	6,4* (6,4*)			
7,5	без опоры		(4,3)		
	4-точечн. опора		5,2* (5,2*)		
	2-точечн. опора и опорный щит		5,1* (5,1*)		
6	без опоры		(4,3)	(3,0)	
	4-точечн. опора		5,2* (5,2*)	4,5* (4,5*)	
	2-точечн. опора и опорный щит		5,1* (5,1*)	3,7 (4,5*)	
4,5	без опоры	(6,6)	(4,2)	(3,0)	(2,2)
	4-точечн. опора	6,8* (6,8*)	5,5* (5,5*)	4,6* (4,6*)	3,5 (3,8*)
	2-точечн. опора и опорный щит	6,7* (6,7*)	5,2 (5,4*)	3,7 (4,5*)	2,8 (3,7*)
3	без опоры	(6,1)	(4,0)	(2,9)	(2,2)
	4-точечн. опора	7,7* (7,7*)	5,8* (5,8*)	4,6* (4,6*)	3,5 (3,7*)
	2-точечн. опора и опорный щит	7,7* (7,7*)	5,0 (5,8*)	3,6 (4,6*)	2,8 (3,7*)
1,5	без опоры	(5,7)	(3,8)	(2,8)	(2,1)
	4-точечн. опора	8,4* (8,4*)	6,0* (6,0*)	4,5 (4,6*)	3,4 (3,5*)
	2-точечн. опора и опорный щит	7,4 (8,5*)	4,9 (6,0*)	3,5 (4,6*)	2,7 (3,5*)
0	без опоры	(5,4)	(3,6)	(2,7)	(2,1)
	4-точечн. опора	8,1* (8,1*)	5,8* (5,8*)	4,3* (4,3*)	3,0* (3,0*)
	2-точечн. опора и опорный щит	7,2 (8,2*)	4,7 (5,8*)	3,5 (4,3*)	2,7 (3,1*)
-1,5	без опоры	(5,3)	(3,5)	(2,7)	
	4-точечн. опора	6,7* (6,7*)	4,9* (4,9*)	3,6* (3,6*)	
	2-точечн. опора и опорный щит	6,9* (6,9*)	4,7 (5,0*)	3,4 (3,6*)	

Грузоподъемность приведена в тоннах (т). Давление насоса 360 бар. Согласно нормам ISO 10567 они составляют 75% от статической опрокидывающей нагрузки и 87% гидравлической подъемной силы (обозначено *). На ровной и твердой поверхности они действительны для угла поворота в 360°. Данные (...) действительны при продольном расположении стрелы относительно ходовой тележки. Значения, указанные в графе «без опоры», действительны над передней и задней осью. Вес дополнительных погрузочных средств (грейфера, магнита, грузовых крюков и т.д.) необходимо вычесть из данных грузоподъемности. Для эксплуатации подъемного механизма согласно нормам CE необходимы предохранители от разрыва труб на подъемных гидроцилиндрах и сигнальное устройство перегрузки.

ЛИНИЯ ЗАХВАТА/ТАБЛИЦА ГРУЗОПОДЪЕМНОСТИ MHL320 D

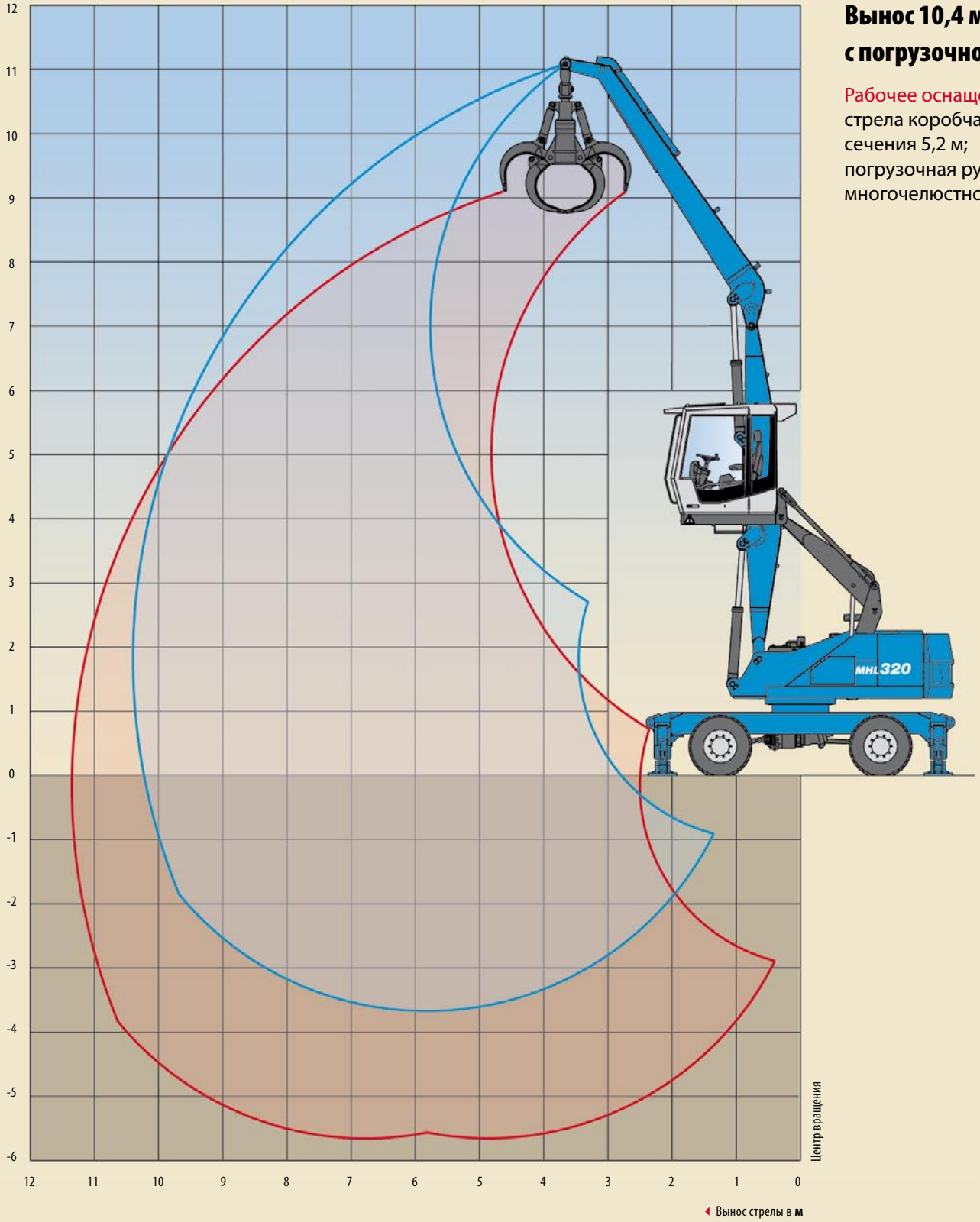

Вынос 10,4 м с погрузочной рукоятью

Рабочее оснащение:
стрела коробчатого сечения 5,2 м;
погрузочная рукоять 5,0 м;
многочелюстной грейфер

ВЫСОТА в м	ОПОРЫ НИЖНЕЙ ТЕЛЕЖКИ	ВЫЛЕТ СТРЕЛЫ в м			
		4,5	6	7,5	9
9	без опоры		(4,1)		
	4-точечн. опора		4,7* (4,7*)		
	2-точечн. опора и опорный щит		4,7* (4,7*)		
7,5	без опоры		(4,1)	(2,9)	
	4-точечн. опора		4,5* (4,5*)	4,1* (4,1*)	
	2-точечн. опора и опорный щит		4,5* (4,5*)	3,7 (4,1*)	
6	без опоры		(4,1)	(2,9)	(2,1)
	4-точечн. опора		4,5* (4,5*)	4,1* (4,1*)	3,4 (3,6*)
	2-точечн. опора и опорный щит		4,5* (4,5*)	3,7 (4,1*)	2,7 (3,6*)
4,5	без опоры		(4,0)	(2,8)	(2,1)
	4-точечн. опора		4,8* (4,8*)	4,2* (4,2*)	3,3 (3,7*)
	2-точечн. опора и опорный щит		4,8* (4,8*)	3,6 (4,2*)	2,7 (3,7*)
3	без опоры	(6,0)	(3,8)	(2,7)	(2,0)
	4-точечн. опора	6,7* (6,7*)	5,3* (5,3*)	4,4* (4,4*)	3,3 (3,7*)
	2-точечн. опора и опорный щит	6,7* (6,7*)	5,0 (5,3*)	3,5 (4,4*)	2,7 (3,7*)
1,5	без опоры	(5,6)	(3,6)	(2,6)	(2,0)
	4-точечн. опора	8,0* (8,0*)	5,8* (5,8*)	4,3 (4,6*)	3,2 (3,7*)
	2-точечн. опора и опорный щит	7,5 (8,0*)	4,8* (5,8*)	3,4 (4,6*)	2,6 (3,7*)
0	без опоры	(5,2)	(3,5)	(2,5)	(1,9)
	4-точечн. опора	8,5* (8,5*)	5,8 (6,0*)	4,2 (4,5*)	3,2 (3,5*)
	2-точечн. опора и опорный щит	7,1 (8,5*)	4,6 (6,0*)	3,3 (4,5*)	2,6 (3,5*)
-1,5	без опоры	(5,0)	(3,3)	(2,4)	(1,9)
	4-точечн. опора	7,8* (7,8*)	5,6* (5,6*)	4,1* (4,1*)	3,0* (3,0*)
	2-точечн. опора и опорный щит	6,9 (7,8*)	4,5 (5,6*)	3,3 (4,1*)	2,5 (3,0*)
-3	без опоры	(5,0)	(3,3)	(2,4)	
	4-точечн. опора	6,2* (6,2*)	4,5* (4,5*)	3,2* (3,2*)	
	2-точечн. опора и опорный щит	6,2* (6,2*)	4,4 (4,5*)	3,2* (3,2*)	

Грузоподъемность приведена в тоннах (т). Давление насоса 360 бар. Согласно нормам ISO 10567 они составляют 75% от статической опрокидывающей нагрузки и 87% гидравлической подъемной силы (обозначено *). На ровной и твердой поверхности они действительны для угла поворота в 360°. Данные (...) действительны при продольном расположении стрелы относительно ходовой тележки. Значения, указанные в графе «без опоры», действительны над передней и задней осью. Вес дополнительных погрузочных средств (грейфера, магнита, грузовых крюков и т.д.) необходимо вычесть из данных грузоподъемности. Для эксплуатации подъемного механизма согласно нормам CE необходимы предохранители от разрыва труб на подъемных гидроцилиндрах и сигнальное устройство перегрузки.

РЕКОМЕНДУЕМОЕ НАВЕСНОЕ ОБОРУДОВАНИЕ	
ГРУЗОВОЙ КРЮК	10 т
МНОГОЧЕЛЮСТНОЙ ГРЕЙФЕР TEREX® FUCHS 0,4 м³	Открытые челюсти
ГРЕЙФЕР ДЛЯ ЛЕГКОВЕСНЫХ ГРУЗОВ 0,5 м³	В зависимости от плотности сыпучего материала
МАГНИТ	Магнитная плита/шайба Terex® Fuchs

ЛИНИЯ ЗАХВАТА/ТАБЛИЦА ГРУЗОПОДЪЕМНОСТИ MHL320 D

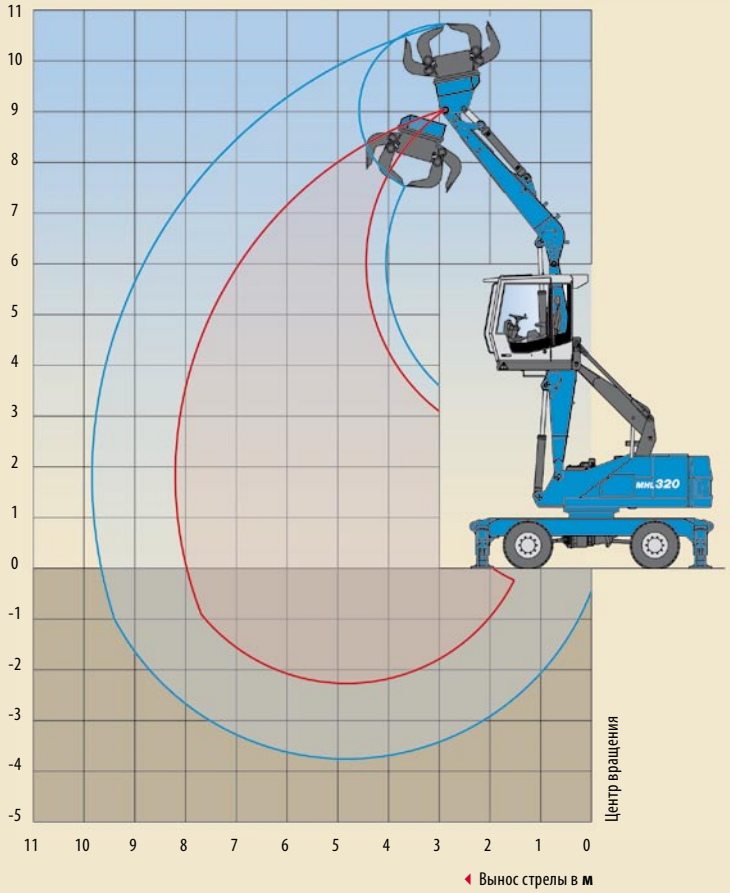

Вынос стрелы 8,2 м с универсальной погрузочной рукоятью

Рабочее оснащение:
стрела коробчатого сечения 4,2 м;
универсальная погрузочная рукоять 3,7 м;
сортировочный грейфер

ВЫСОТА в м	ОПОРЫ НИЖНЕЙ ТЕЛЕЖКИ	ВЫЛЕТ СТРЕЛЫ в м			
		3	4,5	6	7,5
9	без опоры	(6,9*)			
	4-точечн. опора	6,9* (6,9*)			
	2-точечн. опора и опорный щит	6,9* (6,9*)			
7,5	без опоры		(5,9*)		
	4-точечн. опора		6,3* (6,3*)		
	2-точечн. опора и опорный щит		6,3* (6,3*)		
6	без опоры		(5,9*)	(3,7)	
	4-точечн. опора		5,9* (5,9*)	5,3* (5,3*)	
	2-точечн. опора и опорный щит		5,9* (5,9*)	4,8 (5,3*)	
4,5	без опоры		(5,9)	(3,6)	(2,5)
	4-точечн. опора		6,3* (6,3*)	5,4* (5,4*)	4,1 (4,5*)
	2-точечн. опора и опорный щит		6,3* (6,3*)	4,8 (5,4*)	3,3 (4,5*)
3	без опоры	(8,9*)	(5,6)	(3,5)	(2,4)
	4-точечн. опора	8,9* (8,9*)	7,3* (7,3*)	5,7* (5,7*)	4,1 (4,5*)
	2-точечн. опора и опорный щит	7,4* (7,4*)	7,4* (7,4*)	4,7 (5,5*)	3,3 (4,3*)
1,5	без опоры	(10,4)	(5,3)	(3,4)	(2,4)
	4-точечн. опора	13,8* (13,8*)	8,3* (8,3*)	5,8 (5,9*)	4,0 (4,4*)
	2-точечн. опора и опорный щит	13,8* (13,8*)	7,3 (8,3*)	4,5 (5,9*)	3,2 (4,4*)
0	без опоры	(7,4*)	(5,1)	(3,3)	(2,4)
	4-точечн. опора	7,4* (7,4*)	8,3* (8,3*)	5,7 (5,7*)	3,8* (3,8*)
	2-точечн. опора и опорный щит	7,4* (7,4*)	7,0 (8,3*)	4,4 (5,7*)	3,1 (3,8*)
-1,5	без опоры	(7,8*)	(5,0)	(3,2)	
	4-точечн. опора	7,8* (7,8*)	6,9* (6,9*)	4,6* (4,6*)	
	2-точечн. опора и опорный щит	7,8* (7,8*)	6,9* (6,9*)	4,4 (4,6*)	

Грузоподъемность приведена в тоннах (т). Давление насоса 360 бар. Согласно нормам ISO 10567 они составляют 75% от статической опрокидывающей нагрузки и 87% гидравлической подъемной силы (обозначено *). На ровной и твердой поверхности они действительны для угла поворота в 360°. Данные (...) действительны при продольном расположении стрелы относительно ходовой тележки. Значения, указанные в графе «без опоры», действительны над передней и задней осью. Вес дополнительных погрузочных средств (грейфера, магнита, грузовых крюков и т.д.) необходимо вычесть из данных грузоподъемности. Для эксплуатации подъемного механизма согласно нормам CE необходимы предохранители от разрыва труб на подъемных гидроцилиндрах и сигнальное устройство перегрузки.

ЛИНИЯ ЗАХВАТА/ТАБЛИЦА ГРУЗОПОДЪЕМНОСТИ MHL320 D

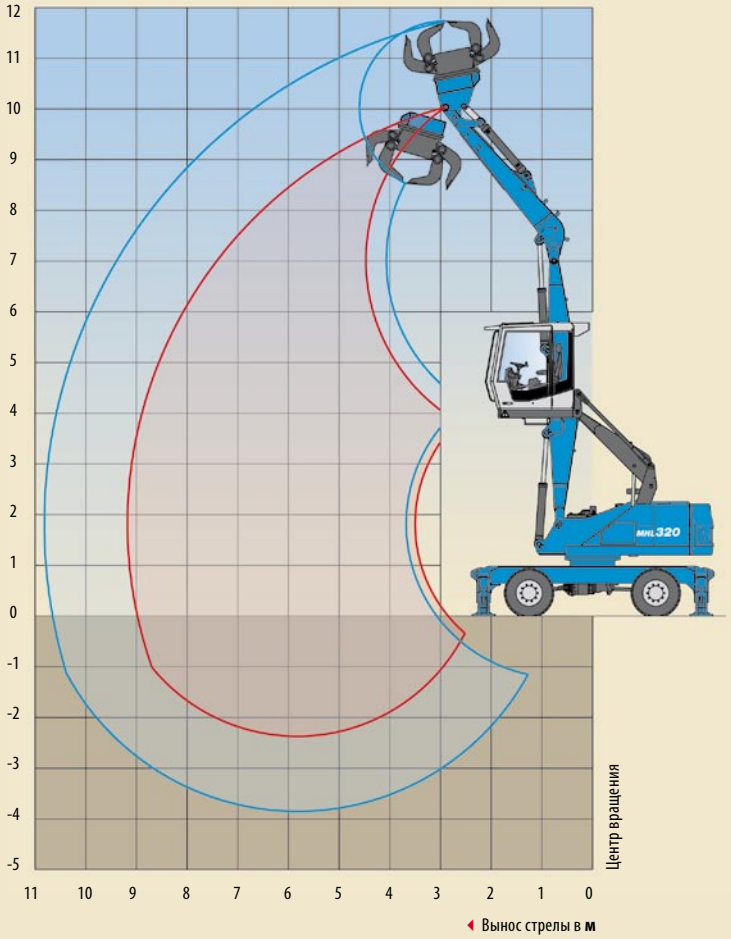

Вынос стрелы 9,2 м с универсальной погрузочной рукоятью

Рабочее оснащение:
стрела коробчатого сечения 5,2 м;
универсальная погрузочная рукоять 3,7 м;
сортировочный грейфер

ВЫСОТА в м	ОПОРЫ НИЖНЕЙ ТЕЛЕЖКИ	ВЫЛЕТ СТРЕЛЫ в м			
		4,5	6	7,5	9
9	без опоры	(5,8)			
	4-точечн. опора	6,2* (6,2*)			
	2-точечн. опора и опорный щит	6,2* (6,2*)			
7,5	без опоры	(5,9*)	(3,6)		
	4-точечн. опора	5,9* (5,9*)	5,0* (5,0*)		
	2-точечн. опора и опорный щит	5,9* (5,9*)	4,8 (5,0*)		
6	без опоры	(5,9)	(3,6)	(2,4)	
	4-точечн. опора	6,0* (6,0*)	5,0* (5,0*)	4,1 (4,2*)	
	2-точечн. опора и опорный щит	6,0* (6,0*)	4,7 (5,0*)	3,2 (4,2*)	
4,5	без опоры	(5,7)	(3,5)	(2,3)	
	4-точечн. опора	6,6* (6,6*)	5,2* (5,2*)	4,1 (4,2*)	
	2-точечн. опора и опорный щит	6,6* (6,6*)	4,7 (5,2*)	3,2 (4,2*)	
3	без опоры	(5,3)	(3,3)	(2,3)	(1,7)
	4-точечн. опора	7,6* (7,6*)	5,5* (5,5*)	4,0 (4,3*)	2,9 (3,3*)
	2-точечн. опора и опорный щит	7,3 (7,6*)	4,5 (5,5*)	2,9 (4,3*)	2,3 (3,3*)
1,5	без опоры	(4,9)	(3,2)	(2,2)	(1,6)
	4-точечн. опора	8,2* (8,2*)	5,5* (5,7*)	3,6 (4,2*)	2,9 (3,0*)
	2-точечн. опора и опорный щит	6,8 (8,2*)	4,3 (5,7*)	3,0 (4,2*)	2,3 (3,0*)
0	без опоры	(4,7)	(3,0)	(2,2)	
	4-точечн. опора	7,6* (7,6*)	5,4* (5,4*)	3,8 (3,9*)	
	2-точечн. опора и опорный щит	6,6 (7,6*)	4,2 (5,4*)	3,0 (3,9*)	
-1,5	без опоры	(4,6)	(3,0)	(2,1)	
	4-точечн. опора	6,0* (6,0*)	4,4* (4,4*)	3,0* (3,0*)	
	2-точечн. опора и опорный щит	6,0* (6,0*)	4,1 (4,4*)	2,9 (3,0*)	

Грузоподъемность приведена в тоннах (т). Давление насоса 360 бар. Согласно нормам ISO 10567 они составляют 75% от статической опрокидывающей нагрузки и 87% гидравлической подъемной силы (обозначено *). На ровной и твердой поверхности они действительны для угла поворота в 360°. Данные (...) действительны при продольном расположении стрелы относительно ходовой тележки. Значения, указанные в графе «без опоры», действительны над передней и задней осью. Вес дополнительных погрузочных средств (грейфера, магнита, грузовых крюков и т.д.) необходимо вычесть из данных грузоподъемности. Для эксплуатации подъемного механизма согласно нормам CE необходимы предохранители от разрыва труб на подъемных гидроцилиндрах и сигнальное устройство перегрузки.

Terex Deutschland GmbH
Geschäftsbereich Terex® Fuchs
D-76669 Bad Schönborn (Бад Шенборн, Германия)
Тел.: +49 (0) 72 53/ 84-0 Факс: +49 (0) 72 53/ 8 41 11
Адрес в интернете: www.terex-fuchs.com
Адрес электронной почты: info@terex-fuchs.de

TEREX | FUCHS

ПРОСТО НЕПРЕВЗОЙДЕННЫЕ ХАРАКТЕРИСТИКИ. МНОГОСТОРОННОСТЬ ИСПОЛЬЗОВАНИЯ.

Компактная, подвижная, высокопроизводительная: такой предстает подвижная погрузочная машина MHL320 D. Вынос погрузочного устройства на 10,4 м и снаряженная масса 19 т делают машину идеальным решением для тех, кто даже и в вопросах оснащенности стартовой модели не желает идти на компромиссы в отношении производительности, эффективности и надежности.

Выносливый турбодизельный двигатель мощностью 85 кВт перемещает и тяжелые грузы быстро и точно. Благодаря прецизионной гидравлике и надежной механике возможно выполнение безошибочных и плавных маневров. Отдельный масляный радиатор с большой охлаждающей поверхностью способствует поддержанию в машине идеального температурного режима даже при ее длительном использовании.

MHL320 D. Непревзойденный обзор. Непревзойденные характеристики. Непревзойденность в использовании

Оптимальный круговой обзор представляет поднимаемая на 5,2 м и оснащенная большими панорамными окнами кабина. Кроме того, MHL320 D оснащена специальным дополнительным оборудованием - кондиционером в серийной комплектации, в качестве опции предлагается реверсивный вентилятор или даже защитная система вентиляции для использования ее в опасных для здоровья условиях.

MHL320 D действительно для машин начиная с № 0965. 07.2008-RUSS (0.5). Напечатано в Германии. Для получения дополнительной информации обращайтесь к торговому представителю или в отдел продаж Terex Deutschland GmbH. Terex Deutschland GmbH оставляет за собой право постоянного улучшения продукции. Возможны ошибки и изменения в спецификации изделий. Фотоснимки и чертежи служат только для иллюстрации. Для надлежащего применения наших машин пользуйтесь соответствующими инструкциями по эксплуатации. Неправильная эксплуатация или неправильное обращение с нашими машинами может привести к тяжелым травмам вплоть до смертельного исхода. Возможны изменения цен и комплектации. Действительны только письменно согласованные условия предоставления гарантий. Terex Deutschland GmbH не предоставляет никаких гарантий, выходящих за пределы четко согласованных обязательств. © Terex Corporation 2008 – Terex является зарегистрированной торговой маркой корпорации Terex в Соединенных Штатах Америки и во многих других странах.